575系列
容栅式测微仪・测微头(Digimatic输出型)

LGS-1012P

Digimatic

ABSOLUTE™

- 配备静电电容型绝对编码器，即使关闭电源原点位置也不变。
- 出色的防尘防水性能，达到IP66防护标准，适应现场环境。

575-303 LGS-1012P

IP66

规格

货号		575-303
型号		LGS-1012P
测量范围		12.7 mm
分辨力		10 μm
示值误差(20 ℃)		15 μm
测力	测杆朝下	2.0 N以下
	测杆水平	1.8 N以下
	测杆朝上	1.6 N以下
位置检测方式		静电电容型ABSOLUTE直线栅尺
响应速度		无限制(但不适合扫描测量)
输出方式		Digimatic输出
质量		约190 g
防护等级		相当于IP66(仅测微头)
测头		硬质合金球形测头ø3mm(安装螺纹：M2.5(P＝0.45)×5)　标准测头：**No.901312**
轴套外径		ø8 mm
轴承类型		滑动轴承
输出电缆长度		2 m(从测微仪主体直接延伸出来)
使用温度(湿度)范围		0~40 ℃(20~80%RH、无凝结)
储存温度(湿度)范围		−10~60 ℃(20~80%RH、无凝结)

外观尺寸图

单位：mm

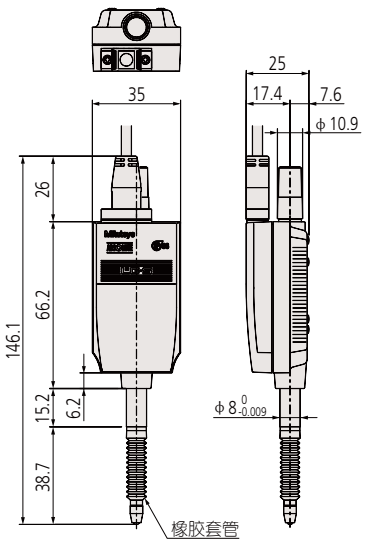

连接部

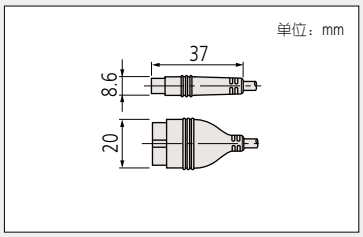

附件(选件)

- 橡胶套管(更换用)：**No.238774**
- 气动升降装置：**No.903594**
- Digimatic电缆延长转接器：**No.02ADF640**
- Digimatic用延长电缆(0.5 m)：**No.02ADD950**
- Digimatic用延长电缆(1 m)：**No.936937**
- Digimatic用延长电缆(2 m)：**No.965014**

※连接延长电缆时，需要Digimatic电缆延长适配器。

特殊规格示例

- 测力变更
- 电缆长度变更
- 连接器变更

附件(选件)气动升降装置

- 通过供给、排出空气，使测微头的测杆前进、后退。
- 使用电磁阀可以进行自动测量。

LGS-1012P用　**No.903594**

LGS-1012P用　**No.903594**

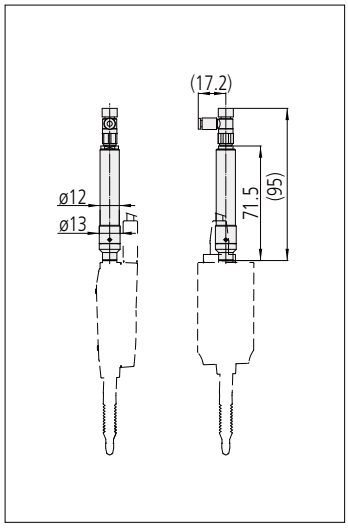

LG100、**LG200** 10 mm用　**No.02ADE230**

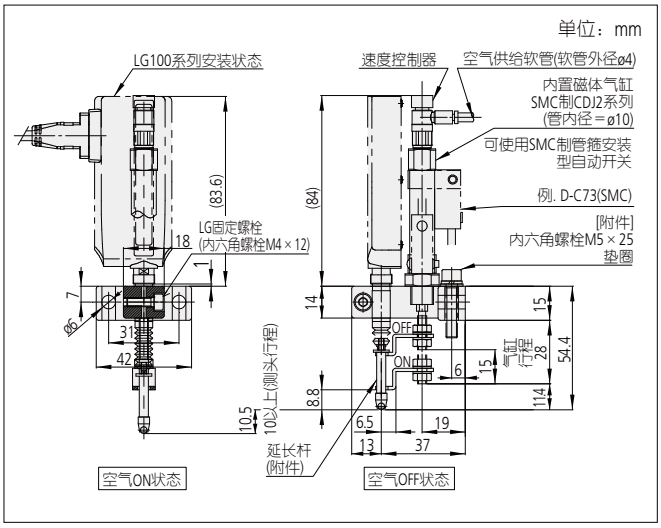

LG100 25 mm用　**No.02ADE250**

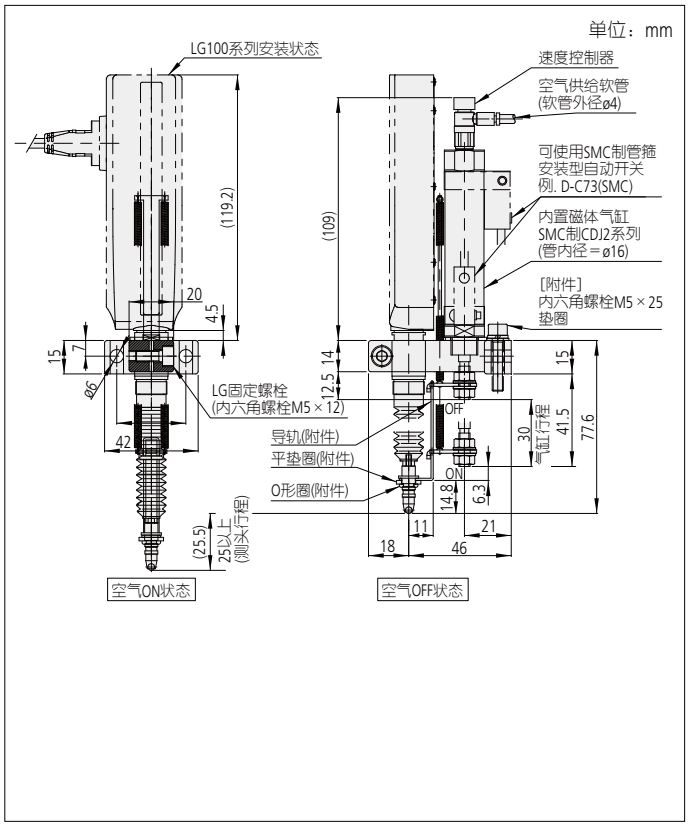

LG100 50 mm用　**No.02ADE270**

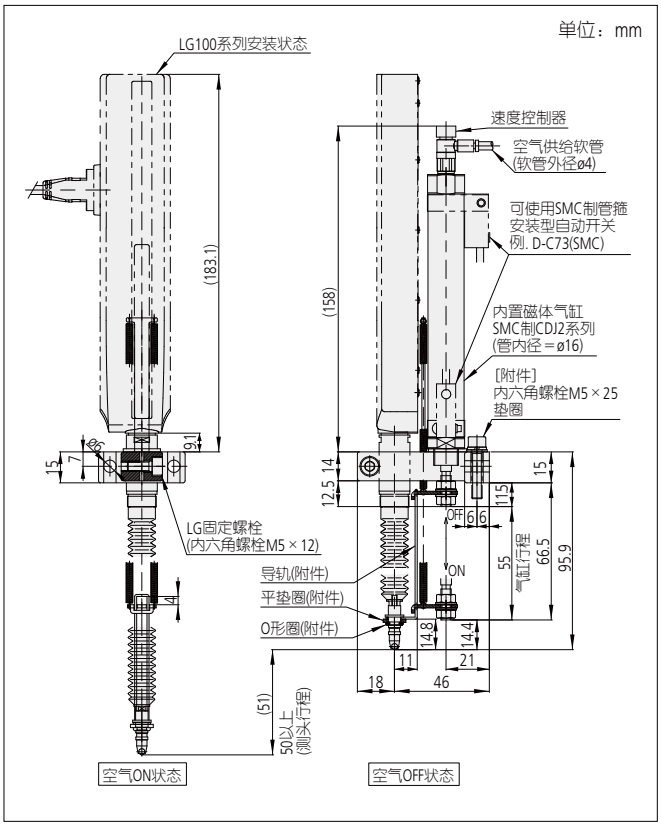

规格

货号	903594	02ADE230	02ADE250	02ADE270
驱动行程	10 mm	10 mm	25 mm	50 mm
适用测微头	**LGS-1012P**	**LG100**系列、**LG200**系列(仅限10 mm)		
使用空气压力	0.5 MPa	0.2~0.4 MPa(使用分辨力0.1 μm型时为0.2 MPa)※		
质量	60 g	150 g	250 g	300 g

※根据使用环境、条件不同，可能会发生超速错误。
发生错误时，需要调整使用空气压力、流量。