指针式指示表

●高质量 / 高精度 / 高可靠性的比较测量工具

测量仪器附带检查成绩书
详细信息参见U-13页

2系列
标准型指针式指示表(指针可调型)

●在测杆不动的情况下，可旋转顶部旋钮调整指针位置。

2048A-10

连续刻度

分度值0.01mm
测量范围10mm

2048A-10

带有同轴旋转计数器
指针可调型
宝石轴承型

■选件
●限值爪(2个): **No.21AZB195**
●表蒙锁紧装置: **No.21AZB148**

■尺寸

ISO/JIS型

单位 : mm

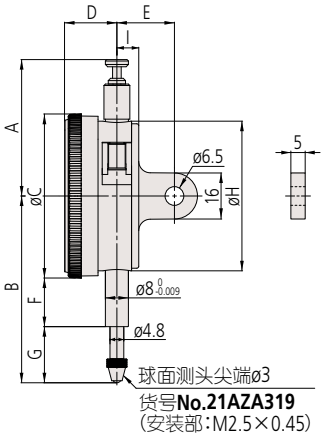

注 : 示意图，以实物为准。

货号	A	B	C	D	E	F	G	H	I	主体质量(g) 带耳后盖	主体质量(g) 平型后盖
2048A-10	47.4	64.9	57	18.1	20	16.9	19.5	52	7.6	144	135

注1: 由于是专用测头，除标配品之外不能进行更换。
注2: 测头(标准配件)具有上死点制动作用，(可以防止测杆超程时导致的指示表损坏)。因此更换小于ø7mm的选件测头时，需要把垫圈(外径为ø7mm，内径为ø3mm，厚度约为0.5mm)固定在测头上部使用。

■规格

规格																											
货号(带耳后盖)	货号(平型后盖)	分度值(mm)	测量范围(mm)	刻度规格	长针1圈行程(mm)	最大允许误差(MPE) 示值误差 任意1/10圈行程(μm)	任意1/2圈行程(μm)	任意1圈行程(μm)	全量程(μm)	回程误差(μm)	重复性(μm)	测力(N)	连续刻度	对称刻度	反向读数	单转型	双倍刻度间距型	防震型	防水(IP63)	防水(IP64)	防尘型	下死点缓冲型	宝石轴承型	峰值保持型	带有同轴旋转计数器	低测力	背置活塞型	指针调整式
2048A-10	**2048AB-10**	0.01	10	±0-100	1	5	9	10	15	3	3	1.4以下	✔										✔		✔			✔

注: 指示表为纵向位置(测头向下的位置)时确保的精度。

三丰公司秉承持续创新向客户提供最新技术体验的理念。
因此保留对产品的技术规格进行变更的权利。规格如有变更，恕不另行通知。