测量仪器附带检查成绩书
详细信息参见U-13页

■固定杆(选件)

货号No.	øD (mm)	L (mm)
21AAA166	ø6	42
136567	ø6	81
124625	ø6.35	81
21AAA168	ø8	42
136568	ø8	81

注: øD和L的尺寸请参照下方的尺寸图。

■选件
●限值爪(2个): **No.21AAB363**

1系列
小型指针式指示表

背置活塞型

●背置活塞型指针式指示表适于安装在水平机器工作台或检测夹具上，或用于普通指针式指示表不易读数的狭小空间内。

●**No.1960A**采用三丰开发的防震机构，对于因冲击造成的测杆突然缩回而引起的震动，具有良好的抗冲击性。

1160A

连续刻度

分度值: 0.01mm,
测量范围: 5mm

1160A
背置活塞型

反向读数

分度值: 0.01mm,
测量范围: 5mm

1162A
背置活塞型

■尺寸

ISO/JIS型

单位 : mm

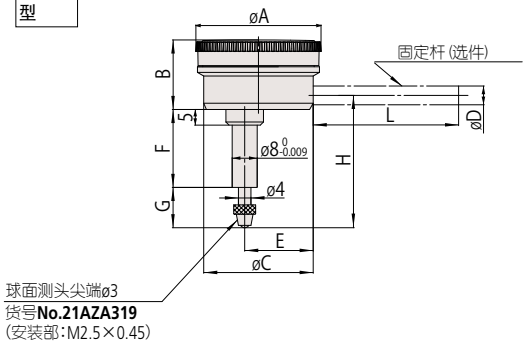

货号	A	B	C	E	F	G	H	主体质量(g)(不含固定杆)
1160A	40	22.1	35.6	22.2	25	13.8	43.3	80
1162A	40	22.1	35.6	22.2	25	13.8	43.3	80
1960A	40	22.1	35.6	22.2	28.7	12.8	46	80

注1: 测头(标准配件)具有上死点制动作用，(可以防止测杆超程时导致的指示表损坏)。因此更换小于ø7mm的选件测头时，需要把垫圈(外径为ø7mm，内径为ø3mm，厚度约为0.5mm)固定在测头上部使用。
注2: 详细信息参见F-47 - F-51页。

对称刻度

分度值: 0.01mm,
测量范围: 1mm

1960A
单转型
防震型
背置活塞型

■规格

货号	分度值(mm)	测量范围(mm)	最大允许误差(MPE) 示值误差 任意1/10圈行程(μm)	任意1/2圈行程(μm)	任意1圈行程(μm)	全量程(μm)	回程误差(μm)	重复性(μm)	刻度规格	测力(N)	连续刻度	对称刻度	反向读数	单转型	双倍刻度间距型	防震型	防水(IP63)	防水(IP64)	防尘型	下死点缓冲型	宝石轴承型	全测量范围指示误差13μm	峰值保持型	带有同轴旋转计数器	低测力	背置活塞型	指针调整式
1960A	0.01	1 (1.27)	8	—	—	14	4	3	50-0-50	1.4以下	✔															✔	
1160A	0.01	5 (1)	8	12	14	16	4	3	±0-100	1.4以下			✔													✔	
1162A	0.01	5 (1)	8	12	14	16	4	3	100-0	1.4以下		✔		✔		✔										✔	

注: 指示表为纵向位置(测头向下的位置)时确保的精度。

F

三丰公司秉承持续创新向客户提供最新技术体验的理念。
因此保留对产品的技术规格进行变更的权利。规格如有变更，恕不另行通知。

Mitutoyo